ENVAIReco®

Produktschutzwerkbänke

ENVAIR eco air V

Klasse	Produkt-schutz-werkbank vertikal	Standard	Breite (m)
ISO 3		**EN ISO 14644-1**	**1.2 / 1.5 1.8**

ENVAIR Deutschland GmbH
Tel. +49 7641.46 88 19-0
www.envair-deutschland.de

Saubere Technologie für eine reine Umwelt

ENVAIR eco air V – die saubere Generation

ENVAIR eco air V Werkbänke sind "ISO Klasse 3" vertikale Laminar Flow Werkbänke, die viel ökonomischere und gültige Alternativen zu Reinräumen repräsentieren, da sie in der Lage sind, unkontaminierte, partikelfreie und sterile Bedingungen für Materialien innerhalb des Arbeitsbereiches zu bieten.

Sie schaffen und garantieren exzellente Produktschutzfaktoren durch einen partikelfreien Arbeitsbereich im Überdruckbetrieb, durch Vorfilter mit einer Effizienz von 80-90% ASHRAE und dem HEPA Filter mit einem Abscheidegrad besser als 99,995% MPPS (H14 – EN 1822).

Die ENVAIR eco air V vertikalen Laminar Flow Werkbänke haben ein Epoxidharz beschichtetes Stahlgehäuse und eine Arbeitsfläche aus Edelstahl 1.4404 (AISI 304L) als Standard.

Multifunktionsdisplay mit PLC Steuerung

Aufklappbare Frontscheibe

Nutzraum inkl. 1/2 Steckdosen
optional: Gashahn mit Sicherheitsmagnetventil
und Vakuumhahn

Seitenscheibe aus Sicherheitsglas
mit 3 Mediendurchführungen Ø 19 mm

Edelstahl-Arbeitsfläche

ENVAIReco®

ENVAIR Deutschland GmbH
Tel. +49 7641.46 88 19-0
www.envair-deutschland.de

Technologie von heute für die Welt von morgen

ENVAIR eco air V LAF Werkbänke sind in vielen Sektoren der Industrie und in wissenschaftlichen Laboren anerkannt und in Verwendung, wenn risikolose Zellkulturen und nicht-pathogene biologische Proben behandelt werden und wenn es das Ziel ist, einen hohen Grad an Schutz für die Proben und die Produkte im Arbeitsbereich zu gewährleisten. Diese Werkbänke werden empfohlen für Anwendungen wie Qualitätskontrolle in der pharmazeutischen sowie Nahrungsmittel- und Getränkeindustrie und für sterile Manipulationen.

Funktionsprinzip

Die Umgebungsluft wird von oben durch den Vorfilter angesaugt und nach unten gedrückt, durch den HEPA-Filter H14 gefiltert und in den Arbeitsbereich geleitet in einem vertikalen Laminarstrom. Etwa die Hälfte des Volumens wird an die Umgebung zurückgeleitet und das verbleibende Volumen wird über Schlitze an der Rückseite des Arbeitsbereichs rezirkuliert.

Besondere Merkmale

Antibakterielle Beschichtung

Jede ENVAIR Werkbank ist mit dem exklusiven Dupont™ ALESTA®antibakteriell beschichtet, das in der Lage ist, mikrobiellen Verschmutzungen von Oberflächen vorzubeugen und somit ein dauerndes Oberflächenwachstum zu verhindern.

Seitenwände

Transparente Seitenwände aus Sicherheitsglas. Serviceöffnungen befinden sich rechts- und linksseitig zur Installation von Anschlusshähnen, Wasser/Gas, (als Option).

Standardanschlüsse

Eine elektrische Steckdose ist für Modell V 1.2m Standard, die Modelle V 1.5m und V 1.8m haben zwei Steckdosen.

Sterilisierende UV Lampe

Magnetische UV Lampe als Option erhältlich, zusammen mit einer Aluminium-Nachtabdeckung, mit seitlichem Aufhängehaken.

Eigenschaften

Das Gehäuse der ENVAIR eco air V Modelle besteht aus Epoxidharz-beschichtetem, kaltgewalztem Stahl, für eine exzellente Resistenz gegen Korrosion durch aggressive Chemikalien. Alternativ können die Geräte auf Wunsch aus Edelstahl 1.4404 (AISI 304L) gefertigt werden.

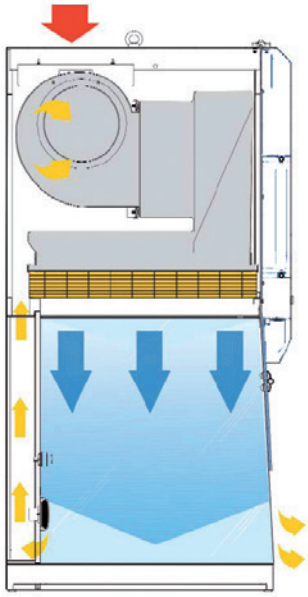

Airflow

Medienanschlüsse (optional)

ENVAIR Deutschland GmbH
Tel. +49 7641.46 88 19-0
www.envair-deutschland.de

Unsere Technologie schützt Mensch und Umwelt

Benutzerfreundliches Keyboard

Membran-Keyboard am Frontpanel mit Touch-Schaltflächen für:
- Haupt EIN/AUS Schalter
- Beleuchtung
- Steckdose
- Nachtmodus und UV Lampe

Ausgestattet mit einem Digitaldisplay zur Anzeige der Luftgeschwindigkeit und der relevanten Alarme im Falle, die Werkbank ist mit einem Anemometer und automatischer Luftstromkontrolle ausgestattet. ENVAIR eco air V Geräte werden normalerweise ohne Digitaldisplay und automatischer Luftstromregulierung geliefert.

Ausstattung auf einen Blick

- Aufkappbare Frontscheibe zur optimalen Reinigung
- 1 St. Steckdose bei 1.2m
- 2 St. Steckdose bei 1.5m und 1.8m

Werkbänke nach Maß

Spezielle Werkbänke werden nach Kundenwünschen auf Anfrage gefertigt.

ENVAIR Deutschland GmbH
Tel. +49 7641.46 88 19-0
www.envair-deutschland.de

Technische Spezifikationen

Beschreibung	Einheit	ENVAIR eco air V		
		1.2m	1.5m	1.8m
Allgmeine Maße B×H×T	mm	1332×1495×780	1637×1495×780	1942×1495×780
Gerätehöhe mit Untergestell	mm		2345	
Nutzbare Maße B×H×T	mm	1190×710×625	1495×710×625	1800×710×625
Arbeitsöffnung	mm		250	
Nettogewicht	kg	192	274	325
Bruttogewicht	kg	242	333	395
Downflow	m/s		0.45	
Geräuschpegel	dB(A)		<55	
Lichtstärke	lux	>1200	>1300	>1300
Elektrischer Anschluss			1Ph+E - 230V 50 Hz	
Schutzklassen			1/20	
Interne Abischerung			4 A	
Stromverbrauch	W	450	550	650

Optionen und Zubehör

- UV Lampe
- Aluminium-Nachtabdeckung
- Epoxid-beschichtetes Untergestell
- Epoxid-beschichtetes Untergestell mit Rädern
- Weitere Steckdosen
- Gasanschluss
- Vakuumanschluss
- Druckluftanschluss
- Stickstoffanschluss
- Automatischer Regler mit Digitalanemometer
- Digitaldisplay
- Differenzdruckanzeige (Magnehelic)

ENVAIR Deutschland GmbH
Tel. +49 7641.46 88 19-0
www.envair-deutschland.de

Service in Reinkultur

ENVAIR bietet Ihnen Service in Reinkultur. Wir verkaufen Ihnen nicht nur einfach die Geräte, sondern betreuen Sie gerne von A–Z.

Lieferung:
Wir liefern alle Geräte ab Werk. Aufbauservice und Verpackungsentsorgung sind auf Wunsch inklusive.

Service:
- 24h Vor-Ort-Service, sowie kostenlose 24h Telefon-Hotline
- 7 Tage die Woche

Ersatzteilgarantie:
10 Jahre
Verfügbarkeit innerhalb 24h
Ab Lager Emmendingen

Qualifizierung:
- IQ/OQ
- GMP
- GAMP
- 21 CFR Part 11

Dekontamination:
Wir führen mikrobiologische Dekontaminationen mit modernsten H_2O_2-Generatoren in Reinräumen, Isolatoren und Sicherheitswerkbänken durch.

Wartung:
- Mikrobiologische Sicherheitswerkbänke DIN 12469
- Zytostatika Sicherheitswerkbänke mit KI-Discus Test DIN 12980
- Produktschutzwerkbänke
- Laborabzüge
- Zytostatika Isolator EN 14644-7
- Isolator EN 14644-7
- Reinräume
- Dampfsterilisatoren / Autoklaven
- CO_2 Brutschränke
- PCR Thermal Cycler
- Real Time Thermal Cycler
- Zentrifugen
- Reinstwasseranlagen
- Ultra Tiefkühkschranke -86°C

Service durch Profis. Alle Arbeiten werden durch vom TÜV Nord qualifizierte Servicetechniker ausgeführt.

Wartungsvertrag:
Regelmäßige Wartung erhöht Ihre Sicherheit. Durch einen Wartungsvertrag garantieren wir die Überprüfung aller Funktionen Ihrer Geräte. Dafür melden wir uns in wiederkehrenden Abständen verlässlich bei Ihnen.

Garantie und Gewährleistung:
In Kombination mit einem ENVAIR-Wartungsvertrag bieten wir Ihnen 2 Jahre Garantie auf alle Geräte, ausgenommen Gebrauchs- und Verschleißteile sowie Druckluftkomponenten.

Legende:

- TÜV geprüft
- Rückwand/Nutzraum lackiert
- Aufklappbare Frontscheibe zur optimalen Reinigung
- Medienanschlüsse am Gerät vorhanden
- Steckdosen am Gerät vorhanden
- E Rückwand/Nutzraum Edelstahl
- Ergonomie
- Niedriger Stromverbrauch

1.0 2016/04

ENVAIReco®

Haben Sie besondere Anforderungen oder Wünsche?
Dafür sind wir da. Rufen Sie uns einfach an.

ENVAIR Deutschland GmbH
Tel. +49 7641.46 88 19-0
www.envair-deutschland.de